訂正	年月日	記事	訂正番号	実施記事	担当	検討	照査	承認
6 1	07-06-04	⑨プライオリティ設定流量変更。15→10L/min。その他。		即実施	田中	田中	下浦	南茂
	- -							
	- -							

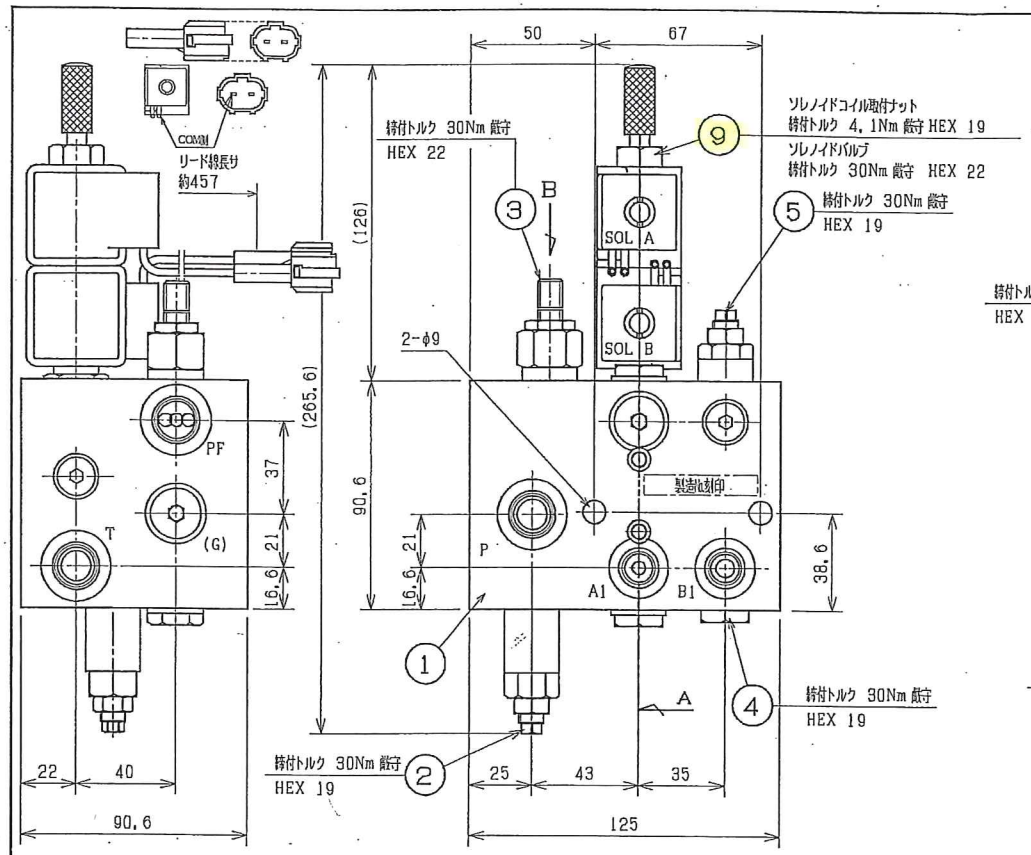

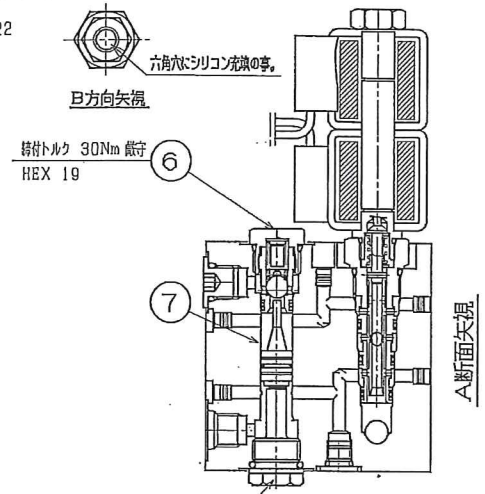

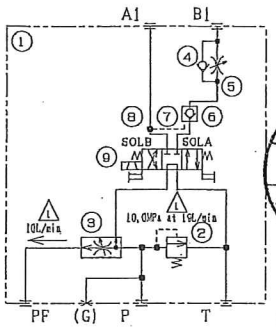

油圧回路図

受領
07.6.12
株式会社共栄社
開発部

技術部
17.6.04

参考図
'08.10.16
開発部出図

納入品図

CV-0419

1. 使用条件

1. 場所	屋外(車両に搭載)	
2. 作動油温	-10℃~80℃	
3. 外気温度	-20℃~40℃	
4. 圧力	②リリーフ設定圧力	10.0 MPa at 19 L/min ⚠
5. 最大流量		19 L/min ⚠
	⑨プライオリティ設定流量	10 L/min ⚠
6. 作動油	一般鉱物性油圧作動油 ISO VG32 相当	
7. 背圧	0.98 MPa 以下	
8. フィルトレーション	25μ 以下	

2. 仕様

1. 操作方式・補助操作方式	ON-OFF 制御 ・ スプリングセンタ	
電圧・保持電流	DC 12V	1.58A(19W)
通電率	連続：但し、定格電圧+10%以内(13.2Vmax)	
コイル端子	L：リード線	~~D：DIN43650~~
2. 配管口径	G, A, B ポート；G1/4深サ12 "O"リングシール方式 JISB 2351	
	P,PF,T ポート；G3/8深サ12 "O"リングシール方式 JISB 2351	
3. キャビティ材質・組立品重量	軽合金	約3.7 kg(概算)

識別	照合	品番	名称	員数	材質	寸度・質量・摘要
		99001-04030	シッピングプラグ	3	G3/8 (マタハ 30521-90103)	
		99001-04020	シッピングプラグ	2	G1/4 (マタハ 30521-90102)	
		CV-00190-80-02	プラグ	2	G1/4(マタハ49514-11109) P11 "O"リング付	
		CV-00190-80-01	プラグ	6	G1/8(マタハ49514-11108) P8 "O"リング付	
	-4		防水栓	(4)	7157-7899-90 矢崎	
	-3		Mターミナル	(4)	7114-1472 矢崎	
	-2		リヤホルダ	(2)	7157-7813-80 矢崎	
	-1		Mハウジング	(2)	7222-1424-40 矢崎	
	(9ヨウ)	CCP012L	ソレノイドコイル COIL	2	DC-12V 19W リード線	CCP012L

共通使用

識別	照合	品番	名称	員数	材質	寸度・質量・摘要
	9	GS02-5710	ソレノイドバルブ S.VALVE	1	BEA マニュアル付	GS02-5710N
	8	CV-00190-62-00	ストッパプラグ	1		
	7	CV-00110-43-00	パイロットピストンAssy	1		
	6	CV-00110-52-00	チェックバルブ	1	クラッキング圧力 2.1bar	KCV02-CVC
	5	CV-00103-31-00	ニードルバルブ	1		KCV02-THO-00
	4	CV-00110-50-00	チェックバルブ	1	クラッキング圧力 0.2bar	KCV02-CVA
	(3ヨウ)		シリコーンシーラント	1	シリコーンシーラント セメダイン8060 ブラック	
	3	J02D3	プライオリティバルブ	1	流量調整範囲 2~15L/min	J02D3ZN
	2	CV-00101-30-00	リリーフバルブ	1		KCV02-RVB
	-1		打込ミプラグ	(5)	MB800-060	ケーニック
	-1	CV-00630-20-02	キャビティブロック	(1)		
	1		キャビティブロックComp	1		

普通許容差	材料加工ハKES2218 ニヨル	尺度 1/2	表面アラサ	形式	三角法
	等級指示ノナイメートルネジハ2級トスル			組立品名称	△SP05用バルブモジュール
承認	宮本 '04-07-02	材質		名称	組立図
照査		寸度	□90.6X125L	品番	CV-00630-20-00 △1
検図	宮本 '04-07-02	熱処理			
担当	田中 '04-07-01	引張強サ			
製図	田中 '04-07-01	硬サ			
		表面処理			

FORM A3 SIZE 0.5

K33130000320

カヤバシステムマシナリー株式会社

バルブモジュール K3313-037